FAKRO PL	LWT	-	LXL-PVC	-

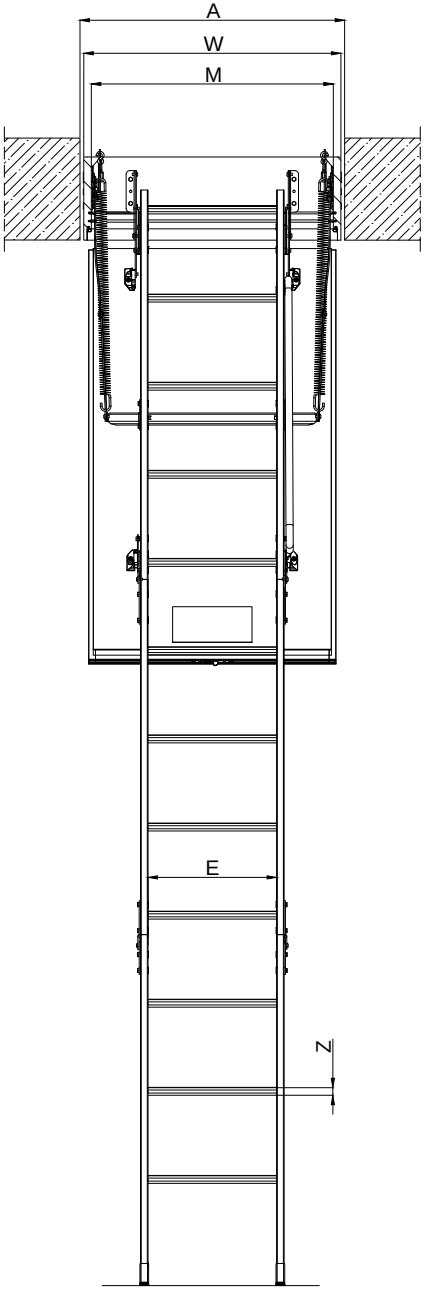

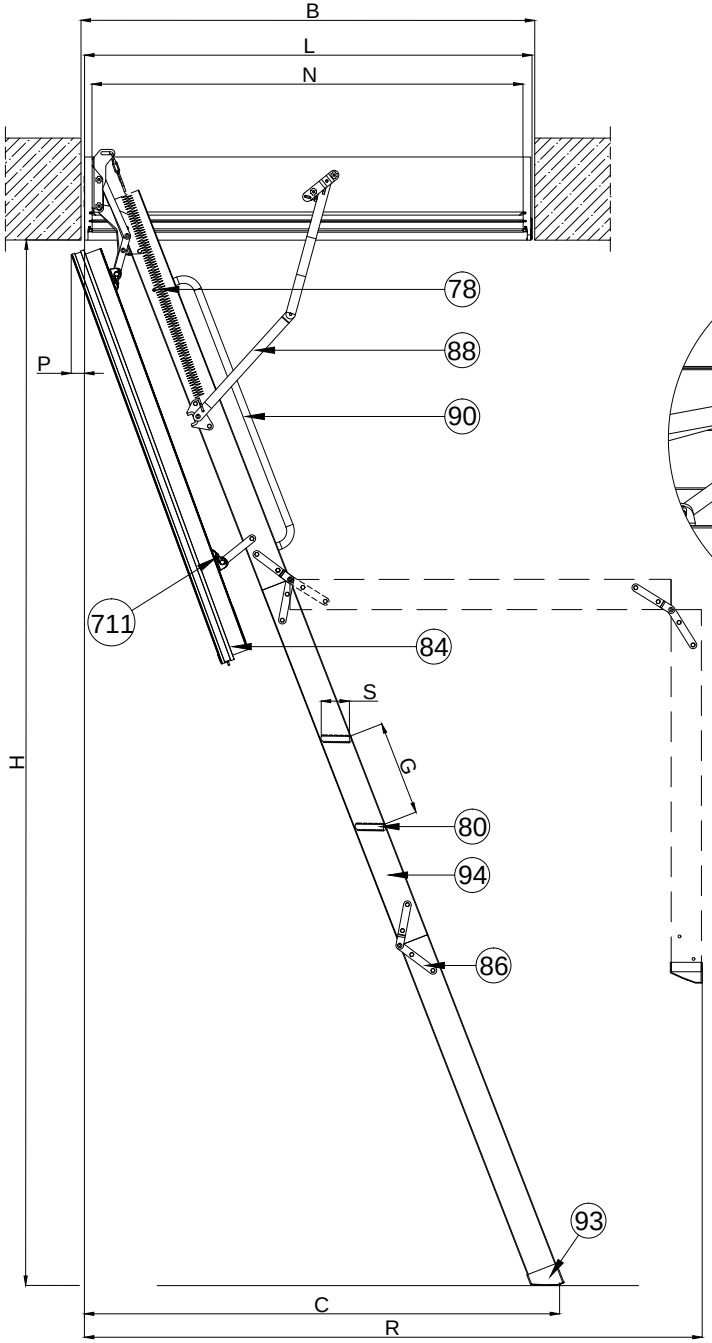

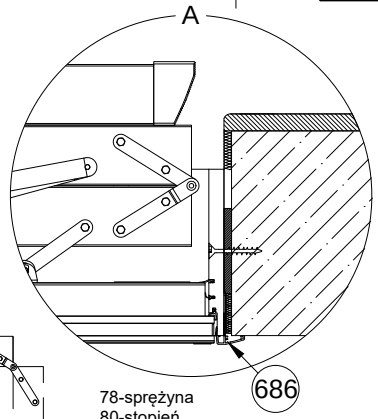

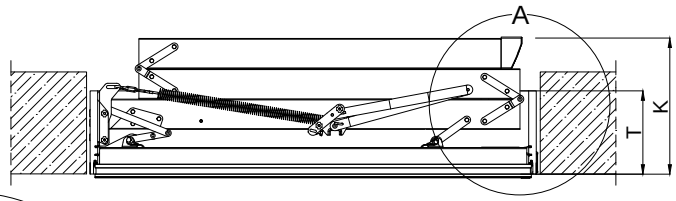

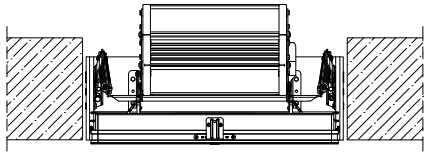

78-sprężyna
80-stopień
84-klapa termoizolacyjna
86-zawias
88-wspornik boczny
90-poręcz LXH
93-stopka LXS
94-policzek (element boczny schodów)
686-listwy wykończeniowe LXL-PVC FAKRO
711-plastikowy uchwyt "klik"

E Długość stopni	S Szerokość stopni	Z Grubość stopnia	G Odległość między stopniami
[cm]	[cm]	[cm]	[cm]
34	8	2	25

LWT - wymiary charakterystyczne

H Wysokość pomieszczenia	H min. Minimalna wysokość pomieszczenia	A Szerokość otworu w suficie	B Długość otworu w suficie	K Wysokość złożonych schodów	R Odległość zamachowa	C Odległość po rozłożeniu drabinki	P Cofnięcie płyty po otwarciu	T Wysokość skrzynki	WxL Zewnętrzne wymiary skrzynki	MxN Wymiary skrzynki w świetle
[cm]	[cm]	[cm]	[cm]	[cm]	[cm]	[cm]	[cm]	[cm]	[cm]	[cm]
280	234	60	120	36	164	127	4,5	22	58x118,4	54x114
		70	120		164	127			68x118,4	64x114
		70	130		164	127			68x128,4	64x124
		70	140		164	127			68x138,4	64x134
305	242	60	130		178	137			58x128,4	54x124
		70	130		178	137			68x128,4	64x124
		70	140		178	137			68x138,4	64x134

FAKRO

LWT

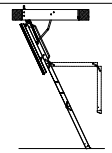

Rysunek techniczny:
Schody strychowe
supertermoizolacyjne LWT

FORMAT:	SKALA:	DATA:
A4	1:20/1:10	03.2021

Uwaga! Niniejszy rysunek jest informacyjno-poglądowy. Wszelkie zamieszczone na rysunku wymiary muszą być zweryfikowane na miejscu montażu. Z uwagi na fakt, iż rysunek jest schematyczny firma FAKRO nie bierze odpowiedzialności za jakość rzeczywistego montażu.