FAKRO PL	FTP-V U5	EZV-P	XLC	AMZ SOLAR

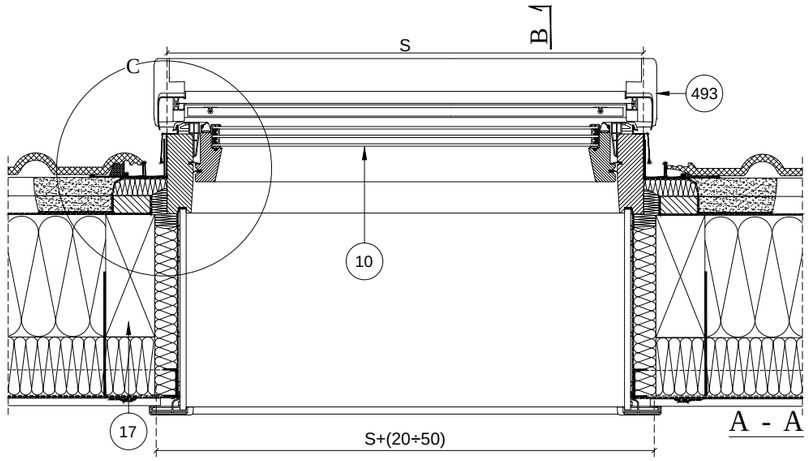

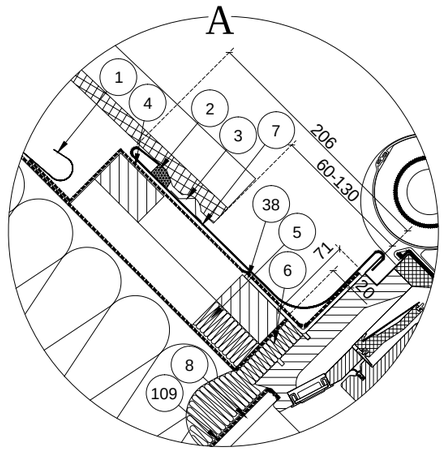

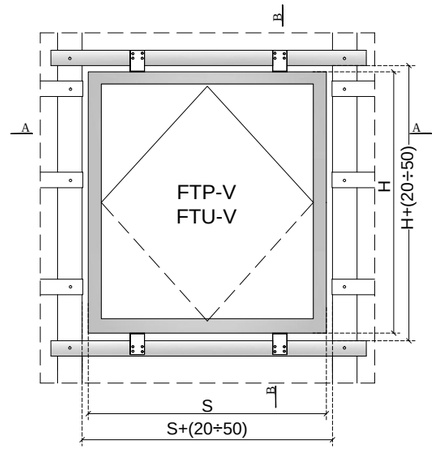

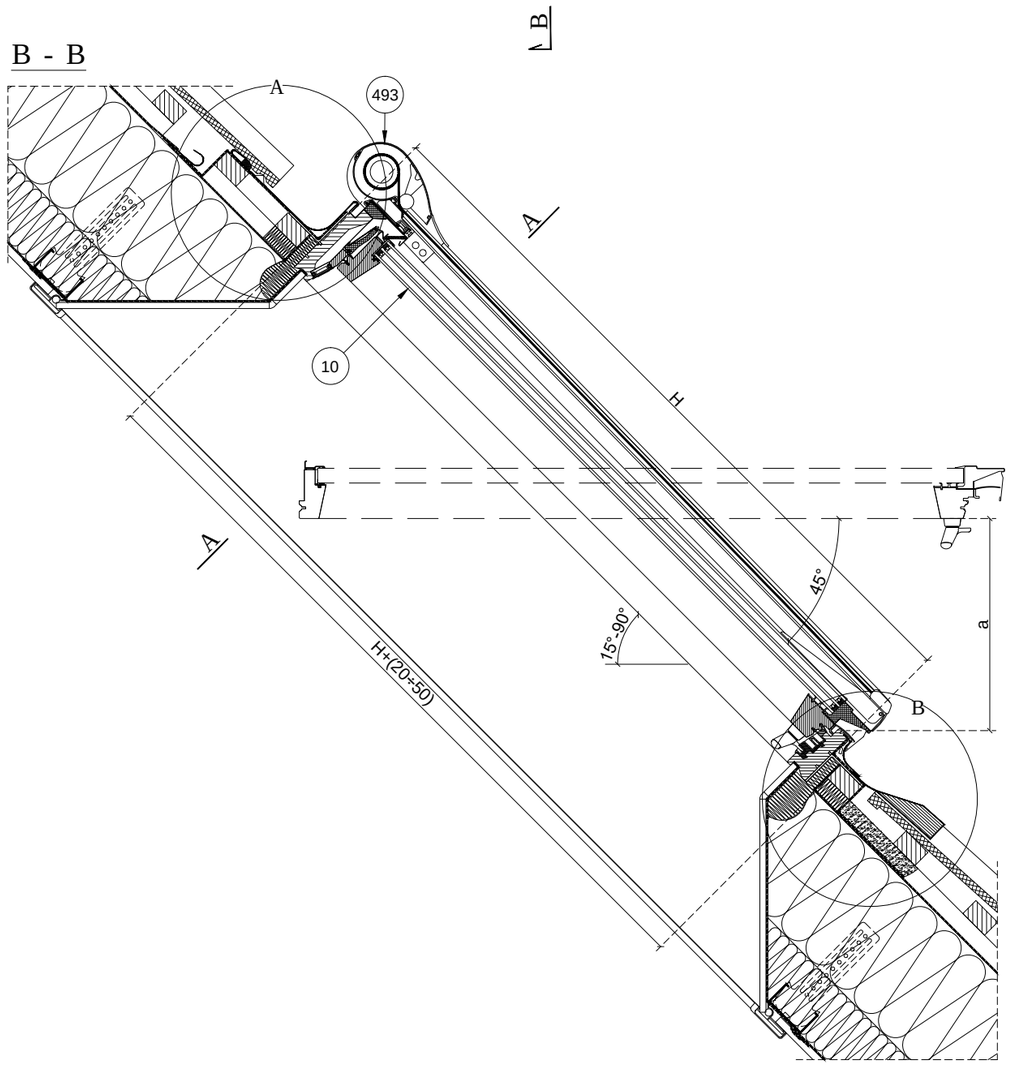

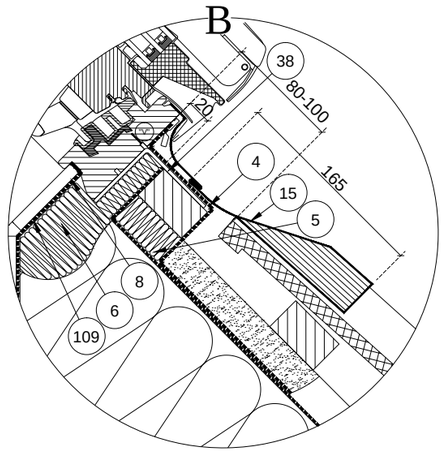

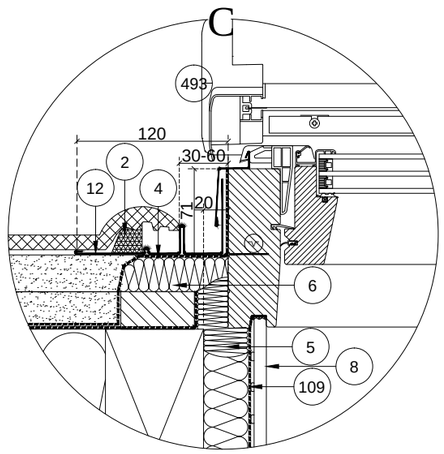

Symbole FTP-V U5 FAKRO:

No.	(SxH)	(~a)
01	55x78 (547x781)	20,7
02	55x98(547x981)	27,8
03	66x98(657x981)	27,8
04	66x118 (657x1181)	34,9
05	78x98(777x981)	27,8
06	78x118 (777x1181)	34,9
07	78x140 (777x1401)	42,7
08	94x118 (937x1181)	34,9
09	94x140 (937x1401)	42,7
10	114x118 (1137x1181)	34,9
11	114x140 (1137x1401)	42,7
12	134x98 (1337x981)	27,8
13	78x160 (777x1601)	49,8
14	66x140 (657x1401)	42,7
15	94x98 (937x981)	27,8
16	55x118 (547x1181)	34,9
17	134x140 (1337x1401)	42,7
18	134x118 (1337x1181)	34,9
20	114x98 (1137x981)	27,8
22	66x78 (657x781)	20,7
23	78x78 (777x781)	20,7
24	94x78 (937x781)	20,7
25	114x78 (1137x781)	20,7
26	134x78 (1337x781)	20,7
32	66x60 (657x601)	20,7
33	78x60 (777x601)	20,7
34	94x60 (937x601)	20,7
35	114x60 (1137x601)	20,7
36	134x60 (1337x601)	20,7
46	46x78 (457x781)	20,7
47	48x78 (477x781)	20,7
48	46x98 (457x981)	27,8
49	48x98 (477x981)	27,8
80	94x160 (937x1601)	49,8

UWAGA: Standardowe wielkości okien dostępne na stronie www.fakro

15° - 90°

1-rynienka nadokienna FAKRO
2-klin uszczelniający z poliuretanu
3-profil podpierający dachówkę
4-kołnierz paroprzepuszczalny XDP FAKRO
5-warkocz z wełny owczej FAKRO (XDP)
6-blok z wełny owczej FAKRO (XDP)
7-górny element kołnierza EZV-P FAKRO
8-element szpalety wewnętrznej XLC FAKRO
10-okno dachowe FTP-V FAKRO
12-boczny element kołnierza EZV-P FAKRO
15-dolny element kołnierza EZV-P FAKRO
17-krokiew dachowa
38-kątownik montażowy
109-kołnierz paroszczelny XDS FAKRO
493-markiza zewnętrzna AMZ SOLAR FAKRO

GŁĘBOKOŚĆ MONTAŻU

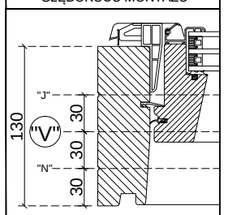

FAKRO

FTP-V U5	EZV-P	DACHÓWKA	XLC
15° - 90°	15° - 90°	min.45	25° - 65°

Przekrój pionowy i poziomy:
okno dachowe FTP-V U5 FAKRO
z kołnierzem uszczelniającym EZV-P FAKRO
markiza AMZ SOLAR FAKRO

FORMAT:	SKALA:	DATA:
A3	1:10/1:5	12.2022

Uwaga! Niniejszy rysunek jest informacyjno-poglądowy. Wszelkie zamieszczone w rysunku wymiary muszą być zweryfikowane na miejscu budowy. Z uwagi na fakt, iż rysunek jest schematyczny firma Fakro nie bierze odpowiedzialności za jakość rzeczywistego montażu na dachu budynku. Przycinanie i dopasowanie krokwi (wymian) powinno być wykonane metodą dającą stabilną konstrukcję z wymogami odpowiednich norm budowlanych.